RAST5.0连接器承认书图面

名　　称	材　　料	附　　注
端子 Terminal	Phosphor Bronze	
悬臂弹簧	Stainless Steel	

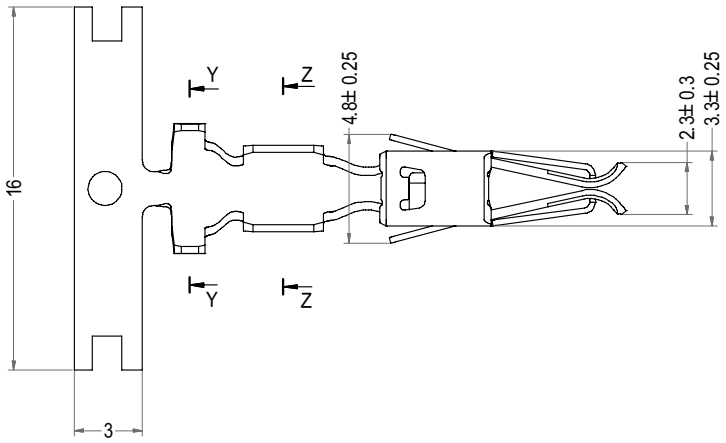

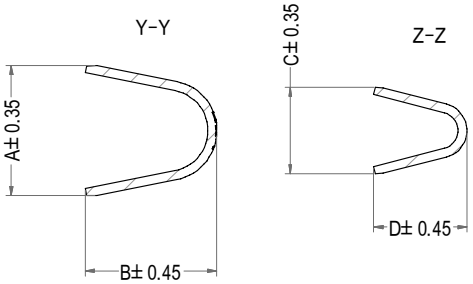

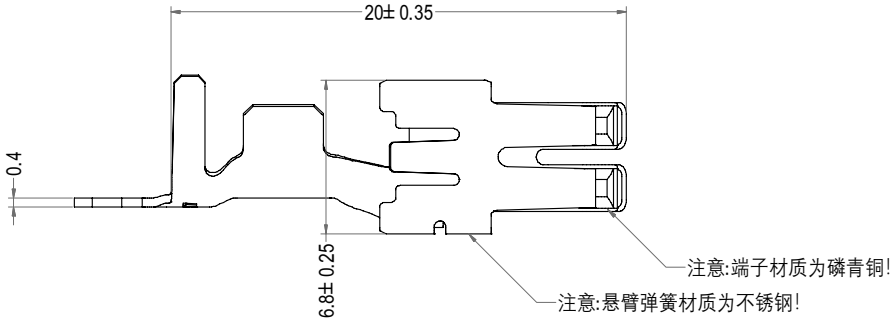

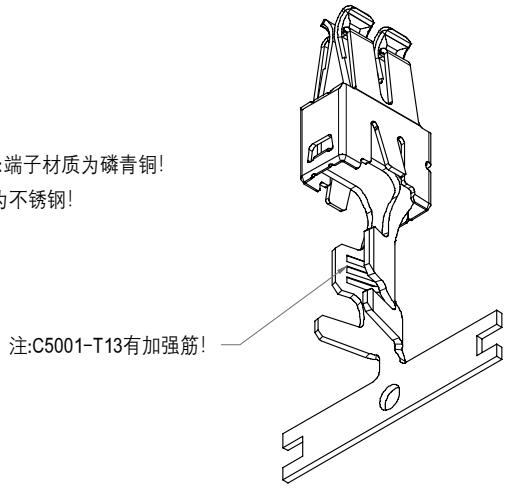

3D图示

Part No.	Description	A	B	C	D	Wire Range	Finish	Qty/reel
C5001-TP	927833-2	5.7	5.80	3.80	4.10	AWG #17 to #14	Tin	1,200pcs
C5001-T12P	927831-2	3.9	4.10	2.80	3.00	AWG #20 to #17	Tin	1,200pcs
C5001-T13P	C5001-T13	3.9	4.10	2.80	3.00	AWG #20 to #17	Tin	1,200pcs

LHE® 浙江联和电子有限公司

品名	/	比例	3 : 1
料号	C5001-TP	未注公差(mm)	
图号	/	>0~3	±0.12
材料	/	>3~18	±0.15
制图	云 济 2026-06-15	>18~50	±0.3
审核	天琴 2026-06-15	>50~120	±0.5
批准	季育文 2026-06-15	X°	±3°
视角		X.X°	±0.5°

Web:www.lhecn.com　www.lhe.en.alibaba.com　Tel:86-0577-62383668 0577-62383212 Fax:86-0577-62382566